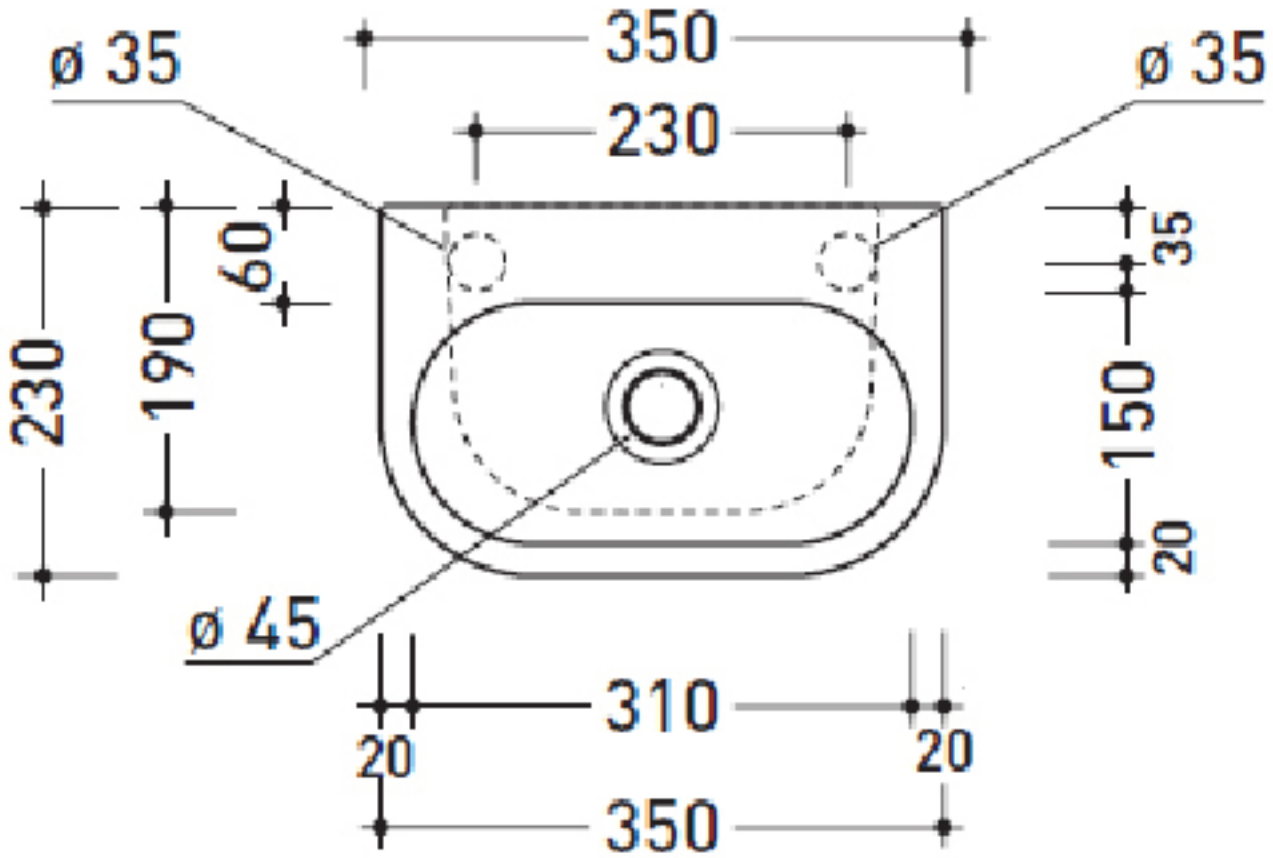
ø 35
350
ø 35
230
60
35
230
190
150
20
ø 45
310
20
20
350